FIG. 1

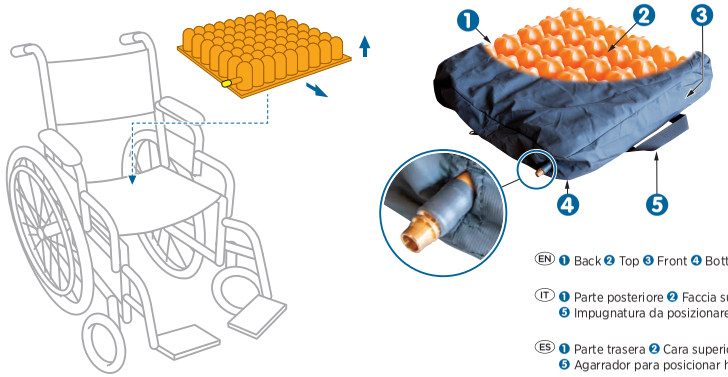

EN ❶ Back ❷ Top ❸ Front ❹ Bottom ❺ Positioning handle at the front

IT ❶ Parte posteriore ❷ Faccia superiore ❸ Parte anteriore ❹ Faccia inferiore ❺ Impugnatura da posizionare sul davanti.

ES ❶ Parte trasera ❷ Cara superior ❸ Parte delantera ❹ Cara inferior ❺ Agarrador para posicionar hacia adelante

FIG. 2

REF					± 5 %	A <	< B	REF POLYMAILLE®
P301CB4040		40 cm / 16"	40 cm / 16"	7 cm / 2,8"	0,60 kg / 1,3 lbs	30 Kg / 66 lbs	80 Kg / 175 lbs	P501PAB4040W
P301CB4343...		43 cm / 17"	43 cm / 17"	7 cm / 2,8"	0,60 kg / 1,3 lbs	30 Kg / 66 lbs	110 Kg / 242 lbs	P501PAB4343W

EN STORAGE, HANDLING, TRANSPORT

-Preferably flat. Do not expose close to a significant heat source.
-Imperatively in a dry and temperate place protected from heat and light in protection bag.
-Handle the cushion with care to avoid damaging the cover.
-Transport in its box.
For any handling / transport please follow these instructions.

SAFETY & ENVIRONMENT

Do not burn or dispose of in the environment. Respect the recycling channels in place in your country. Do not ingest. 0 % C.F.C. foam. Complies with fire standards EN 597-1 & 597-2.

IT STOCCAGGIO, MANIPOLAZIONE, TRASPORTO

-Preferibilmente a piatto. Non esporre a una fonte di calore significativa.
-Tassativamente in un luogo asciutto e temperato, protetto dal calore e dalla luce, in una borsa di protezione.
-Maneggiare il cuscino con cura per evitare di danneggiarne la copertura.
-Trasportare in nella sua scatola.
Per qualsiasi manipolazione/trasporto si prega di seguire queste istruzioni.

SICUREZZA E AMBIENTE

Non bruciare o abbandonare. Rispettare i canali di riciclo esistenti nel proprio paese. Non ingerire. 0% di schiuma CFC. Rispettare gli standard antincendio EN 597-1 e 597-2.

ES ALMACENAMIENTO, MANIPULACIÓN, TRANSPORTE

-Preferiblemente plano. No lo mantenga cerca de una fuente de calor considerable.
-Imperativamente en un lugar seco y templado protegido del calor y la luz en una bolsa protectora.
-Manipule el cojín con cuidado para evitar dañar la cubierta.
-Transpórtelo en su bolsa.
Siga estas instrucciones para su transporte / manipulación.

SEGURIDAD Y MEDIO AMBIENTE

No lo queme ni lo tire. Respete los canales de reciclaje vigentes en su país. No lo ingiera. Espuma 0 % C.F.C. Respeta las normas relativas a incendios EN 597-1 y 597-2.

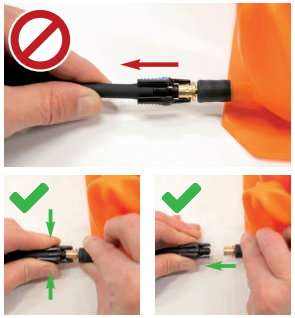

SYMBOLS / SIGNIFICATO DEI SIMBOLI / SIGNIFICADO DE LOS SÍMBOLOS

2018-08	Manufacturer + Date of manufacture / Fabbricante + Data di produzione / Fabricante + Fecha de manufactura
CE	CE marking / Marcatura CE / Marcado CE
MD	Medical device / Dispositivo medicale / Dispositivo médico
REF	Catalogue reference / Codice articolo / Referencia
LOT	Batch number / Numero di lotto / Número de lote
	Consult instructions for use / Consultare le istruzioni per l'uso / Consulte las instrucciones de uso
	Fragile, handle with care / Fragile, maneggiare con cura / Frágil, manipular con cuidado
	Keep away from humidity / Conservare lontano dall'umidità / Mantener alejado de la humedad
	Keep away from sunlight / Tenere lontano dalla luce del sole / Mantener alejado de la luz solar
	User's weight / Peso paziente / Peso del paciente
REF	Item number of the replacement cover / Numero articolo della fodera di ricambio / Número de artículo de la funda de repuesto

SYSTAM®

MD P301CB

CE

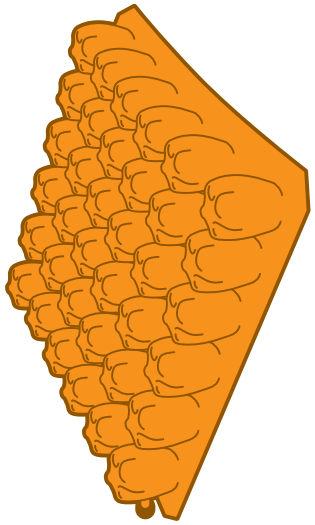

Pressure sore prevention cushion
INSTRUCTION FOR USE

EN

Medico - Dispositivo medico per la prevenzione delle lesioni da pressione
ISTRUZIONI PER L'USO

IT

Dispositivo de prevención de úlceras por presión
INSTRUCCIONES DE USO

ES

SYSTAM®
SYSTEM ASSISTANCE MEDICAL SAS
72 Zone d'Activité de Campagnac
47300 LEDAT - FRANCE
Tel commercial : 05 53 40 23 50 - Fax commercial : 05 53 40 50 40
International phone + 33 553 40 50 30 - International fax + 33 553 40 58 38
www.systam.com

Siret : 392 011 920 00015 - APE 3250A - FR 12 392 011 920

© SYSTAM®

2024-07
DM-NOTICE
4610DV3

EN

Medical device of class 1 according to MDR (EU) 2017/745.
This device is intended to be handled by anyone able to read and understand the instructions for use.
Patient profile: Any type of patient whose pathology requires the use of a pressure sore prevention and/or treatment aid.
Operator's profile for installation, implementation, adjustments and maintenance: Patient, healthcare professionals, maintenance technicians, third party. There are no particular restrictions on the handling and use of the device.

INTENDED USE OF PRODUCT
Chair cushion. Prevention and treatment aid for pressure sores.
INDICATION
P301CB cushion can be used, when:
- 1. pressure sore (Stage I to IV according to EPUAP) is present. **OR**
- 2. very high risk according to evaluation scale (Braden, Norton, Waterlow, ...) is present. P301CB cushion is suitable for patients with past history of pressure sore on contact with seating area, and/or complete or incomplete paralysis of the trunk or lower limbs, and/or with impaired or absent sensation of the lower member, and/or with spastik/Contractures and/or with impaired frontal & lateral stability, and/or with postural assymetries, unbalanced pelvic and/or with vascular amputation, and/or with bad general state.

The cushion can be used on different seating supports without adjustment.
The choice of device must be approved by the healthcare professional.
CONDITIONS OF USE
Devices with an integral POLYMAILLE® / POLYMAILLE® HD cover can be used for single or multiple patients. It can be reconditioned in accordance with the product intructions and the cleaning and disinfection instructions.
The first preventive measure against bedsores consists of raising the body as frequently as possible to limit compression of the blood vessels, thereby enabling a correct blood circulation.
⚠ **CAUTION!** Support alone is not sufficient to prevent pressure sores; other preventive measures are also essential, including:
- change position frequently (at least every 2 to 3 hours);
- maintain skin hygiene and avoid maceration;
- in case of incontinence, change the protections regularly;
- observe or have observed daily the skin condition;
- ensure that the diet is sufficient and appropriate;
- drink regularly and in sufficient quantity.

CONTRA-INDICATIONS
Do not use the device beyond the intended use and indications. Pay special attention to the possible bottoming effects in patients suffering from specific corpulence or morphology (severe obesity, cachexia, malformation, etc.). Do not use if you are allergic to polyurethane. For any problem, consult your healthcare provider.
SIDE EFFECTS
There are no indesirable side effects. However, the patient may experience the effects inherent to immersion: possible (limited) reduction in perception and mobility. Increased sensation of heat.
DEVICE PERFORMANCES
Eleviate the Max. pressures (P. Max) through immersion, improving blood circulation to reduce the risk of pressure sores.
CLINICAL BENEFIT
Improve tissue oxygenation in the contact zone.
INFORMATION FOR HEALTHCARE PROFESSIONAL
Make sure the device is suitable for the patient's environment. Ensure continuity of treatment.
INSTRUCTIONS FOR INSTALLATION
Fig. 1 For a good seating position in a chair, ensure that:
- The size of the cushion suits the chair.
- Remove the cushion from the packaging and the protective bag. Cover it if necessary and make sure the zipper is closed.
- Make sure the cushion and the seat are compatible.
- Ensure that the positioning of the front and back, top and bottom are correct.
- Ensure proper operation, setting, adjustment. Refer to inflating instructions.
- Refer to «Cleaning & Disinfection» instructions.

Fig. 2 To preserve the full efficiency of your device, check that your weight is between values Ⓐ and Ⓑ. Ⓐ Minimum weight that can be supported by the device without reducing its efficiency. Ⓑ Maximum weight that can be supported by the device without reducing its efficiency.
PRECAUTIONS OF USE
- Do not use without cover.
- Do not place any foreign body between the patient and the equipment besides clothing.
- We recommend obtaining an additional protective cover.
- Be careful not to damage the cover. Frequent degradations observed: cigarette burns, pet scratches, needle holes, cuts with scalpels or sharp objects, damage caused by the use of equipments with sharp edges.
- Do not use spare covers, accessories or components other than those supplied by SYST'AM®.
- For cushions with a Polymaille® integral cover, it is necessary to remove the cover from the cushion periodically to allow it to air, and to wash the cover in a washing machine.
- Keep away from flammable sources.
- If you observe deterioration of the product (foam deformation or leakage) or bottoming effect, contact your provider.
- Report to your caregiver as soon as possible any abnormal event such as pain or redness or whitening of support points.
- Any serious incident that has occurred in connection with the device should be notified to the manufacturer and to the local competent authority.

TECHNICAL SPECIFICATIONS
Device material: Laxprene®
Cover material: jersey. **POLYMAILLE:** Polyurethane coating on jersey fabric.
EXPECTED LIFETIME
The lifetime of these products is 3 years when used in strict accordance with the care and maintenance instructions. The lifetime can be longer if the product is maintained with care and considerably shortened by extreme or improper use. This does not constitute an additional guarantee on these products.
GUARANTEE
Two years against any manufacturing defaults, from the date of purchase by the customer. Small imperfections (small tears, marbling, surface defects, etc.) due to the manufacturing process in no way affect the quality and effectiveness of the product and cannot be a reason for replacing the product under warranty. The warranty does not cover misuse of the support, normal wear of the cushion or of its cover. In the event of default, please contact your provider, and provide him the product lot number.

IT

Dispositivo medicale di classe 1 secondo MDR (UE) 2017/745.
Questo dispositivo deve essere maneggiato da chiunque sia in grado di leggere e comprendere le istruzioni per l'uso.
Profilo del paziente: Qualsiasi tipo di paziente la cui patologia richieda l'uso di un dispositivo di ausilio per la prevenzione e/o il trattamento delle lesioni da decubito.
Profilo dell'operatore per l'installazione, l'implementazione, le regolazioni e la manutenzione: Paziente, operatori sanitari, tecnici della manutenzione, terzi. Non ci sono particolari restrizioni alla manipolazione e all'uso del dispositivo.
USO PREVISTO DEL PRODOTTO
Cuscino per poltrona. Aiuto per la prevenzione e il trattamento delle lesioni da pressione.
INDICAZIONI
Il cuscino P301CB può essere utilizzato quando:
- 1. è già presente lesione da pressione (Stadio da I a IV secondo EPUAP). **O**
- 2- vi è rischio da aumentato ad molto elevado secondo una scala di valutazione del rischio (Braden, Norton, Waterlow...). Il cuscino P301CB è adatto a pazienti con anamnesi positiva per lesioni da pressione a contatto con l'area di seduta e/o paralisi completa o incompleta del tronco o degli arti inferiori e/o con sensibilità ridotta o assente dell'elemento inferiore e/o con spasmi/contratture e/o con ridotta stabilità frontale e laterale e/o con asimmetria posturale, pelvi sbilanciata e/o con amputazione vascolare e/o in cattive condizioni generali.

Il cuscino può essere utilizzato su diversi supporti di seduta senza regolazione.
La scelta del dispositivo deve essere approvata dall'operatore sanitario.
CONDIZIONI D'USO
I dispositivi con una copertura integrale POLYMAILLE® / POLYMAILLE® HD possono essere utilizzati per uno o più pazienti. La copertura può essere ricondizionata secondo le istruzioni del prodotto e le istruzioni di pulitura e disinfezione.
Come prima misura preventiva contro le lesioni da pressione quando si è in posizione seduta, il corpo dovrebbe essere sollevato il più frequentemente possibile per limitare la compressione dei vasi sanguigni, consentendo così una corretta circolazione del sangue.
⚠ **AVVERTENZA!** Il supporto da solo non è sufficiente per prevenire le lesioni da pressione; sono essenziali anche altre misure preventive, tra cui:
- cambiare posizione frequentemente (almeno ogni 2-3 ore);
- mantenere l'igiene della pelle ed evitare la macerazione;
- in caso di incontinenza, cambiare regolarmente le protezioni;
- osservare quotidianamente la condizione della pelle;
- assicurarsi che la dieta sia sufficiente e appropriata;
- bere regolarmente e in quantità sufficiente.

CONTROINDICAZIONI
Non utilizzare il dispositivo oltre l'uso previsto e le indicazioni.
Prestare particolare attenzione ai possibili effetti di affondamento in pazienti corpulenti o con morfologia specifica (grave obesità, cachessia, malformazione, ecc.). Non utilizzare se si è allergici al poliuretano. Per qualsiasi problema, consultare il proprio medico.
EFFETTI COLLATERALI
Non vi sono effetti collaterali indesiderati. Tuttavia, il paziente può sperimentare gli effetti inerenti all'immersione: possibile (limitata) riduzione della percezione e della mobilità. Maggiore sensazione di calore.
PRESTAZIONI DEL DISPOSITIVO
Allevia le pressioni massime (P. Max) attraverso l'immersione, migliorando la circolazione sanguigna in modo da ridurre il rischio di lesioni da pressione.
BENEFICIO CLINICO
Migliora l'ossigenazione dei tessuti nella zona di contatto.
INFORMAZIONI PER GLI OPERATORI SANITARI
Assicurarsi che il dispositivo sia adatto all'ambiente del paziente. Garantire la continuità del trattamento.
ISTRUZIONI PER L'INSTALLAZIONE
Fig. 1 Per una buona posizione di seduta su una sedia, assicurarsi che:
- Le dimensioni del cuscino si adattino alla sedia.
- Rimuovere il cuscino dalla confezione e dalla borsa di protezione. Rivestirlo se necessario e assicurarsi che la cerniera sia chiusa.
- Verificare che il cuscino e il sedile siano compatibili.
- Verificare che il posizionamento della parte anteriore e posteriore, superiore e inferiore sia corretto.
- Garantire il funzionamento, il posizionamento e la regolazione corretti. Fare riferimento alle istruzioni di gonfiaggo.
- Fare riferimento alle istruzioni di «Pulitura e disinfezione».

Fig. 2 Per preservare la piena efficienza del dispositivo, controllare che il peso della persona sia compreso tra i valori A e B. A è il peso minimo che può essere sostenuto dal dispositivo senza ridurne l'efficienza. B è il peso massimo che può essere sostenuto dal dispositivo senza ridurne l'efficienza.
PRECAUZIONI DI USO
- Non utilizzare senza copertura.
- Non collocare alcun corpo estraneo tra il paziente e il dispositivo, a parte gli indumenti.
- Si consiglia di provvedere a una copertura protettiva aggiuntiva.
- Fare attenzione a non danneggiare la copertura. Frequenti deterioramenti osservati: bruciature di sigaretta, graffi di animali da compagnia, fori di aghi, tagli con bisturi o oggetti appuntiti, danni causati dall'utilizzo di dotazioni con spigoli vivi.
- Si consiglia di utilizzare una tavola per rianimazione in caso di massaggio cardiaco.
- Non utilizzare coperture, accessori o componenti di ricambio diversi da quelli forniti da SYST'AM®.
- Per i cuscini con fodera integrale in Polymaille®, è necessario rimuovere periodicamente la fodera dal cuscino per lasciare quest'ultimo all'aria e lavare la fodera in lavatrice.
- Tenere lontano da fonti di incendio.
- Se si osserva un deterioramento del prodotto (deformazione della schiuma o perdite) o effetto di sprofondamento, contattare il proprio rivenditore.
- Riferire il prima possibile al proprio infermiere/badante qualsiasi evento anormale, come dolore o arrossamento o sbiancamento dei punti di appoggio.
- Qualsiasi incidente grave che si sia verificato in relazione al dispositivo deve essere notificato al produttore e all'autorità locale competente.

SPECIFICHE TECNICHE
Materiale del dispositivo: Laxprene®
Materiale di rivestimento: jersey. **POLYMAILLE®:** Rivestimento di poliuretano su jersey.
DURATA PREVISTA
La durata di questi prodotti è di 3 anni se utilizzati in stretta conformità alle istruzioni di cura e manutenzione. La vita utile può essere più lunga se il prodotto viene mantenuto con cura, o al contrario ridursi notevolmente a causa di un uso estremo o improprio. Ciò non costituisce una garanzia aggiuntiva su questi prodotti.
GARANZIA
Due anni contro qualsiasi difetto di fabbricazione, a decorrere dalla data di acquisto. Piccole imperfezioni (piccoli strappi, marezzature, difetti superficiali, ecc.) dovute al processo di lavorazione non intaccano in alcun modo la qualità e l'efficacia del prodotto e non possono essere motivo di sostituzione del prodotto in garanzia. La garanzia non copre l'uso improprio del supporto, la normale usura del dispositivo o della sua copertura. In caso di difetto, contattare il proprio fornitore e comunicargli il numero di lotto del prodotto.

ES

Producto sanitario de clase 1 de acuerdo con el reglamento MDR (UE) 2017/745.
Este dispositivo está pensado para ser manejado por cualquier persona que sea capaz de leer y entender las instrucciones de uso.
Perfil del paciente: Cualquier tipo de paciente cuya patología requiera el uso de un dispositivo de ayuda para la prevención y/o tratamiento de las úlceras por presión.
Perfil del operador para la instalación, puesta en marcha, ajustes y mantenimiento: Paciente, profesionales sanitarios, técnicos de mantenimiento, terceros. No existen restricciones particulares para el manejo y uso del dispositivo.
USO PREVISTO DEL PRODUCTO
Cojín para silla. Ayuda en el tratamiento y la prevención de las úlceras por presión.
INDICACIÓN
El cojín P301CB se puede usar cuando:
- 1.- ya existe una úlcera por presión (Estadio I a IV de acuerdo con EPUAP). **O**
- 2. hay un riesgo de elevado a muy alto de acuerdo con la escala de evaluación (Braden, Norton, Waterlow, ...). El cojín P301CB es adecuado para pacientes: con historial previo de úlceras por presión en la zona de contacto con el asiento, y/o parálisis completa o incompleta del tronco o las extremidades inferiores, y/o con deficiencia o ausencia de sensibilidad de las extremidades inferiores, y/o con espasticidad/Contracturas y/o con deficiencia o ausencia de la estabilidad frontal y lateral, y/o con asimetrías posturales, desequilibrio pélvico y/o con amputación vascular, y/o con un mal estado general.

En cojín se puede utilizar en distintos soportes de asientos sin ajuste.
La elección del dispositivo debe ser aprobada por el profesional sanitario.
CONDICIONES DE USO
Los dispositivos con una cubierta integral POLYMAILLE® / POLYMAILLE®HD se pueden usar para un único paciente o para varios. Se puede reacondicionar de acuerdo con las instrucciones del producto y las instrucciones de limpieza y desinfección.
Primera medida para prevenir las úlceras de decúbito al estar sentado: el cuerpo se debe levantar con la mayor frecuencia posible para limitar la compresión de los vasos sanguíneos, facilitando así la correcta circulación de la sangre.
⚠ **¡PRECAUCIÓN!** El soporte solo no es suficiente para prevenir las úlceras por presión; también resultan fundamentales otras medidas preventivas, entre las que se incluyen:
- cambiar de posición con frecuencia (al menos cada 2 - 3 horas);
- mantener la higiene de la piel y evitar la maceración;
- en caso de incontinencia, cambiar los protectores con regularidad;
- observar o hacer que observen a diario el estado de la piel;
- asegurarse de que la dieta es suficiente y apropiada;
- beber con regularidad la cantidad suficiente.

CONTRAINDICACIONES
We do not advise using the equipment for any part of the body other than that for which it is designed. No utilice el dispositivo más allá de las indicaciones y el uso previsto. Preste especial atención a los posibles efectos de hundimiento en pacientes que padezcan una corpulencia o una morfología específica (obesidad severa, caquexia, malformaciones, etc.). No lo utilice si es alérgico al poliuretano. En caso de problemas, consulte con su proveedor de atención sanitaria.
EFECTOS SECUNDARIOS
No existen efectos secundarios no deseados. Sin embargo, el paciente puede experimentar los efectos inherentes a la inmersión: posible reducción (limitada) en la percepción de la movilidad. Aumento de la sensación de calor.
RENDIMIENTO DEL DISPOSITIVO
Elevar las presiones máx. (P. Máx) a través de la inmersión, mejorando la circulación sanguínea para reducir el riesgo de úlceras por presión.
BENEFICIO CLÍNICO
Mejora la oxigenación del tejido en la zona de contacto.
INFORMACIÓN PARA EL PROFESIONAL SANITARIO
Asegúrese de que el dispositivo es adecuado para el entorno del paciente. Asegúrese de la continuidad del tratamiento.
INSTRUCCIONES DE INSTALACIÓN
Fig. 1 Para sentarse bien en la silla, asegúrese de que:
- El tamaño del cojín es adecuado para la silla.
- Saque el cojín del embalaje y la bolsa protectora. Cúbralo si fuera necesario y asegúrese de que la cremallera está cerrada.
- Asegúrese de que el cojín y el asiento sean compatibles.
- Asegúrese de que la posición de la parte delantera y trasera, superior e inferior son correctas.
- Asegúrese de que funciona correctamente y ajústelo. Consulte las instrucciones de inflado.
- Consulte las instrucciones de «Limpieza y desinfección».

Fig. 2 Para conservar toda la eficiencia de su equipo, compruebe que su peso está entre los valores Ⓐ y Ⓑ. Ⓐ Peso mínimo que puede soportar el equipo sin reducir su eficiencia. Ⓑ Peso máximo que puede soportar el equipo sin reducir su eficiencia.
PRECAUCIONES DE USO
- No lo utilice sin la cubierta.
- No coloque ningún cuerpo extraño entre el paciente y el equipo con excepción de la ropa.
- Le recomendamos proporcionar una cubierta de protección adicional.
- Tenga cuidado de no dañar la cubierta. Deterioros observados con frecuencia: quemaduras de cigarrillos, arañazos de mascotas, orificios de agujas, cortes con bisturís u objetos afilados, daños provocados por el uso de equipos con bordes afilados.
- Se recomienda utilizar una placa de reanimación en caso de masaje cardíaco.
- No utilice cubiertas de repuesto, accesorios o componentes distintos de los proporcionados por SYST'AM®.
- Para cojines con una cubierta Polymaille® integral, es necesario sacar la cubierta del cojín periódicamente para permitir que se airee y lavar la cubierta en una lavadora.
- Manténgalo alejado de fuentes inflamables.
- Si observa un deterioro del producto (deformación de la espuma o fugas) o un efecto de hundimiento, póngase en contacto con su distribuidor.
- Informe a su cuidador lo antes posible de cualquier situación anómala, como dolor o enrojecimiento o blanqueamiento de los puntos de soporte.
- Cualquier incidente grave que se produzca relacionado con el dispositivo se debe notificar al fabricante y a las autoridades competentes.

ESPECIFICACIONES TÉCNICAS
Material del equipo: Laxprene®
Material de las cubiertas: jersey. **POLYMAILLE®:** revestimiento de poliuretano sobre jersey
VIDA ÚTIL ESPERADA
La vida útil de estos productos es de 3 años cuando se usan estrictamente de acuerdo con las instrucciones de cuidado y mantenimiento. La vida útil puede ser mayor si el producto se trata con cuidado y puede reducirse considerablemente si se usa de forma extrema o inadecuada. Esto no constituye una garantía adicional para estos productos.
GARANTÍA
Dos años para cualquier defecto de fabricación, a partir de la fecha de adquisición por el cliente. Las pequeñas imperfecciones (pequeñas roturas, marmoleado, defectos en la superficie, etc.) debidas al proceso de fabricación no afectan de forma alguna a la calidad y la efectividad del producto y no pueden ser un motivo para reemplazar el producto en garantía. La garantía no cubre el mal uso del soporte, ni el desgaste normal del cojín o de su cubierta. En caso de que haya un defecto, póngase en contacto con el proveedor y proporciónele el número de lote del producto.

INFLATION / GONFIAGGIO / INFLADO

1

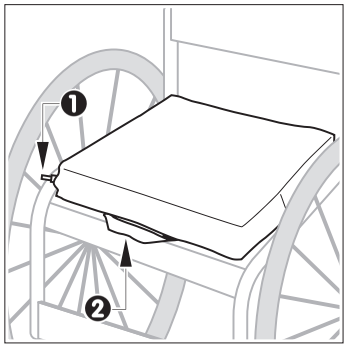

EN Place the cushion on the wheelchair with the valve ❶ positionned on the front right side (the handle ❷ of the cover must always be placed on the front).

IT Posizionare il cuscino sulla carrozzina con il lato della valvola ❶ sul lato destro anteriore (il lato con la maniglia ❷ deve essere sempre posto sulla parte anteriore).

ES Coloque el cojín en la silla de ruedas con la valvula ❶ posicionada en la parte derecha delantera (el asa ❷ de la funda debe colocarse siempre delante).

2

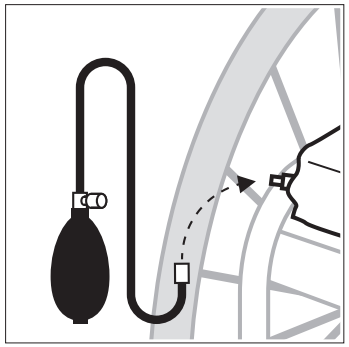

EN Connect to an inflating device.

IT Collegare il dispositivo di gonfiaggio.

ES Conecte la bomba para hinchar el cojín.

3

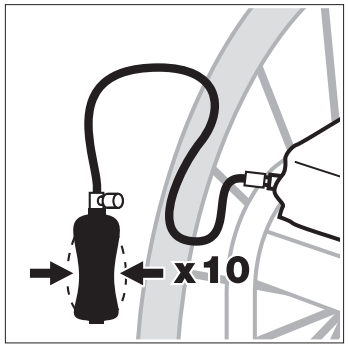

EN Pre-inflate the cushion (press on the pump 10 times).

IT Gonfiare il cuscino (attivare il dispositivo di gonfiaggio per dieci volte).

ES Hinche un poco el cojín (presione la bomba 10 veces)

4

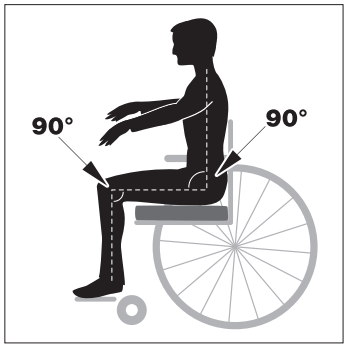

EN Place the patient on the cushion as follows: Back placed against the back of the chair at a 90° angle. Feet placed flat on the footrest which has been previously opened with the legs forming a straight angle. Arms must <u>not</u> rest on the armrests.

IT Mettere il paziente sul cuscino seguendo le seguenti precauzioni: Schiena appoggiata contro lo schienale a 90°. Piedi appoggiati piatti sul poggiapiedi precedentemente aperto, le gambe devono formare un angolo retto. Le braccia <u>non</u> devono riposare sui braccioli.

ES Coloque el paciente en el cojín con la espalda en el respaldo a 90°. Los pies pianos encima del reposapiés previamente abierto con las piernas formando un angulo recto. Los brazos <u>no</u> deben colocarse en los reposabrazos.

5

EN Slide your hand between the patient's gluteus and the cushion; the latter must be placed under the ischium.

IT Fate scivolare la mano tra i glutei del paziente ed il cuscino, quest'ultimo va posizionato sotto l'ischio.

ES Deslice la mano entre los gluteos del paciente y el cojín; ésta debe colocarse debajo de los isquiones.

6

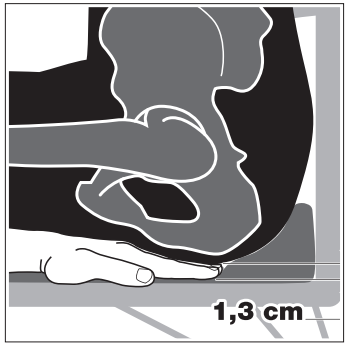

EN Slowly deflate the cushion until the tips of your fingers can hardly move, so that there is approximately 1,3 cm of air between the base of the cushion and the patient's buttocks.

IT Sgonfiare lentamente il cuscino fino a quando si riescono a muovere a malapena le punta delle dita di modo che vi siano circa 1,3 cm di aria tra la base del cuscino e le natiche del paziente.

ES Desinfle el cojín lentamente hasta que la punta de los dedos casi no puedan moverse, debe haber aproximadamente 1,3cm de aire entre la base del cojín y las nalgas del paciente.