SCHEDA TECNICA

GAMMA PRODOTTI: KING

CODICE: KING-BBS-KN

DESCRIZIONE: BATHTUB SEAT BLACK KING

CARATTERISTICHE PRODOTTO:
Il sedile per vasca da bagno Black KING è progettato per coloro che incontrano difficoltà durante l'utilizzo della vasca da bagno, in particolare quando ne escono. La superficie del sedile dal design ergonomico riduce la pressione, aumentando il comfort dell'utente. Il motivo antiscivolo della superficie del sedile impedisce lo scivolamento durante l'operazione di igiene per garantire la massima sicurezza nella vasca da bagno. Adatto alla maggior parte delle vasche da bagno grazie al telaio in alluminio regolabile. Le parti in gomma sul telaio in alluminio garantiscono la massima presa sulla vasca da bagno, prevenendo allo stesso tempo danni o graffi alla vasca da bagno. Il sedile è realizzato in polipropilene che offre durata, resistenza e calore. Il telaio è realizzato in alluminio anodizzato per garantire la migliore resistenza alla corrosione. Tutte le superfici sono facili da pulire.

PERFORMANCE MECCANICHE:
Peso massimo dell'utente 135 Kg

CERTIFICAZIONI:
Dichiarazione CE di conformità al Regolamento europeo sui dispositivi medici (MDR) 2017/745.

NORME APPLICABILI:
EN ISO 14971:2019+A11:2021, EN ISO 13485:2016+A11:2021, PN-EN 1041:2010 + A1 2013, ISO 17966:2016, EN ISO 21856:2022, EN ISO 14001:2015

MANUTENZIONE:
Controllare periodicamente che i raccordi di fissaggio siano conformi al montaggio iniziale. Pulire con acqua e detergente non aggressivo. Non utilizzare prodotti abrasivi o corrosivi.

CONFEZIONAMENTO PRODOTTO:
Dimensioni scatola: 415X382X87 mm.
Peso Lordo: 1.77 kg.
Peso Netto: 1.40 kg.
Dimensioni cartone sped.: 797X426X393 mm.

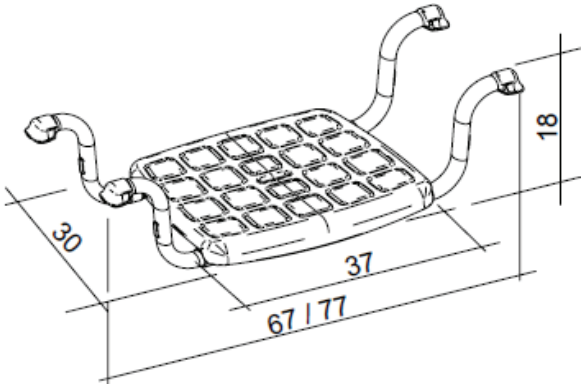

CE

COMPONENTI PACKAGING	Q.Tà	CODICE
Scatola	1	RB-KINGBBSB-KN
Cartone spedizione Manuale	1/9	MB9-KINGSTRRA-00
d'uso	1	UM-KINGBSB-KN
Etichetta su scatola	1	BL-BKINGBBS-KN
Etichetta su cartone sped.	1/9	BL-CKINGBBS-KN

COMPONENTI PRODOTTO	Q.Tà	MATERIALI	REF.
Seduta	1	Polypropylene	1
Parte del connettore	2	Alluminio Anodizzato	2
Parte di supporto	4	Alluminio Anodizzato	5
Parte in gomma morbida	4+4	TPR	3/4
Viti	4+2	Acciaio inossidabile	6/7
Parte scorrevole	4+4	Polypropylene	8/9

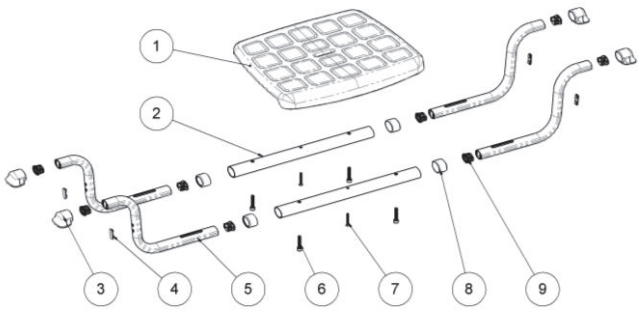

Ref. Technical File KING-BBS-00 Rev 01 as of 10 2024

I dati sopra indicati non sono vincolanti. LM Global Design Ltd. si riserva il diritto di apportare modifiche tecniche o estetiche senza preavviso in qualsiasi momento.

LM Global Design Limited
Suite 123, The Capel Building, Mary's Abbey,
Dublin 7 D07 VY 68, Ireland
Registration n. 531347
VAT IE3196149NH
www.lmglobaldesign.com info@lmglobaldesign.com
(t) +353 1 6874012 (f) +353 1 5261734